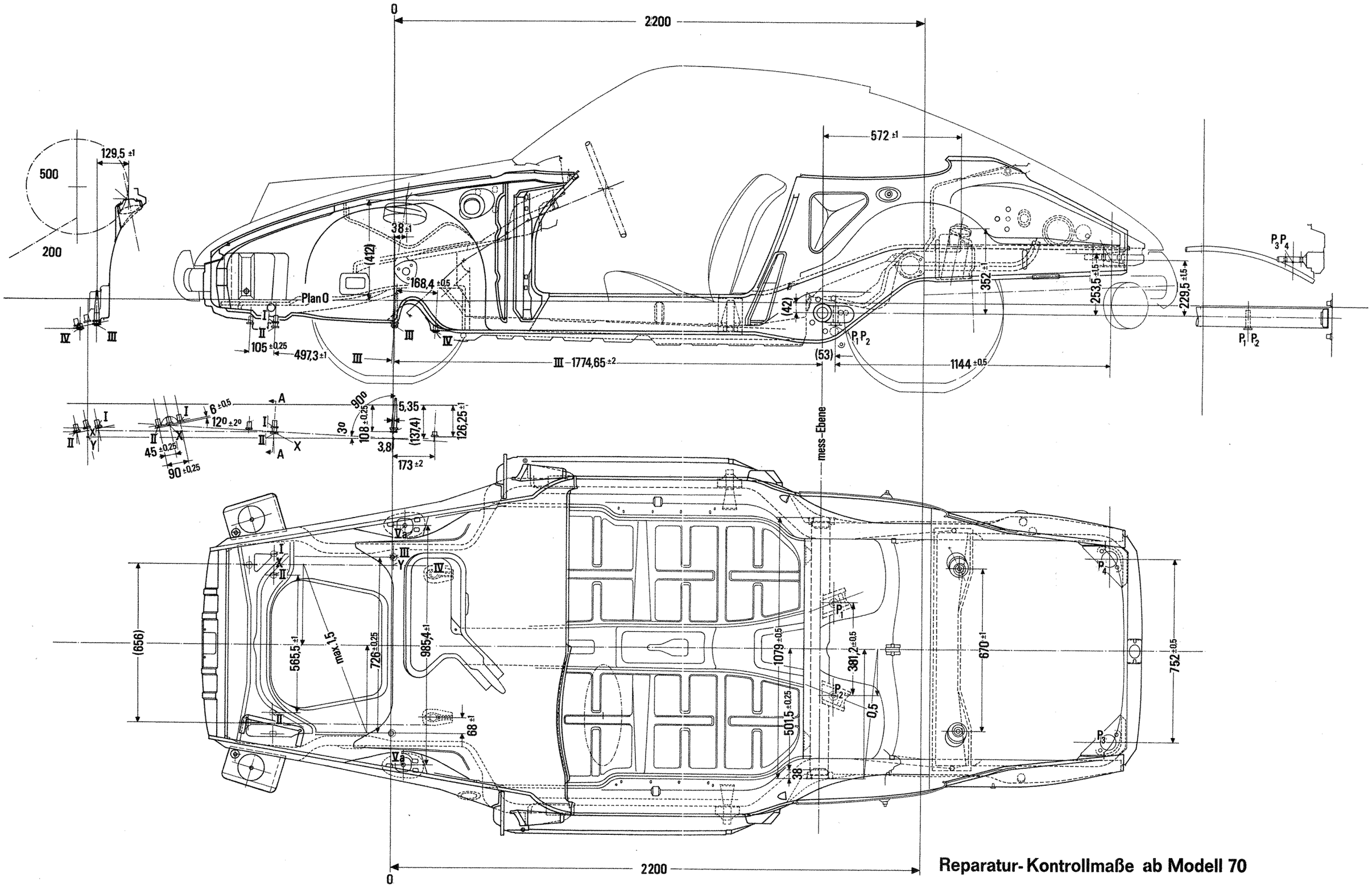

Reparatur- Kontrollmaße ab Modell 70

Check dimensions for bottom groups type 911 from model 70 on

Cotes de contrôle pour le groupe de fonde à partir du modèle 70

A 97 b
B 97 b
C 97 b